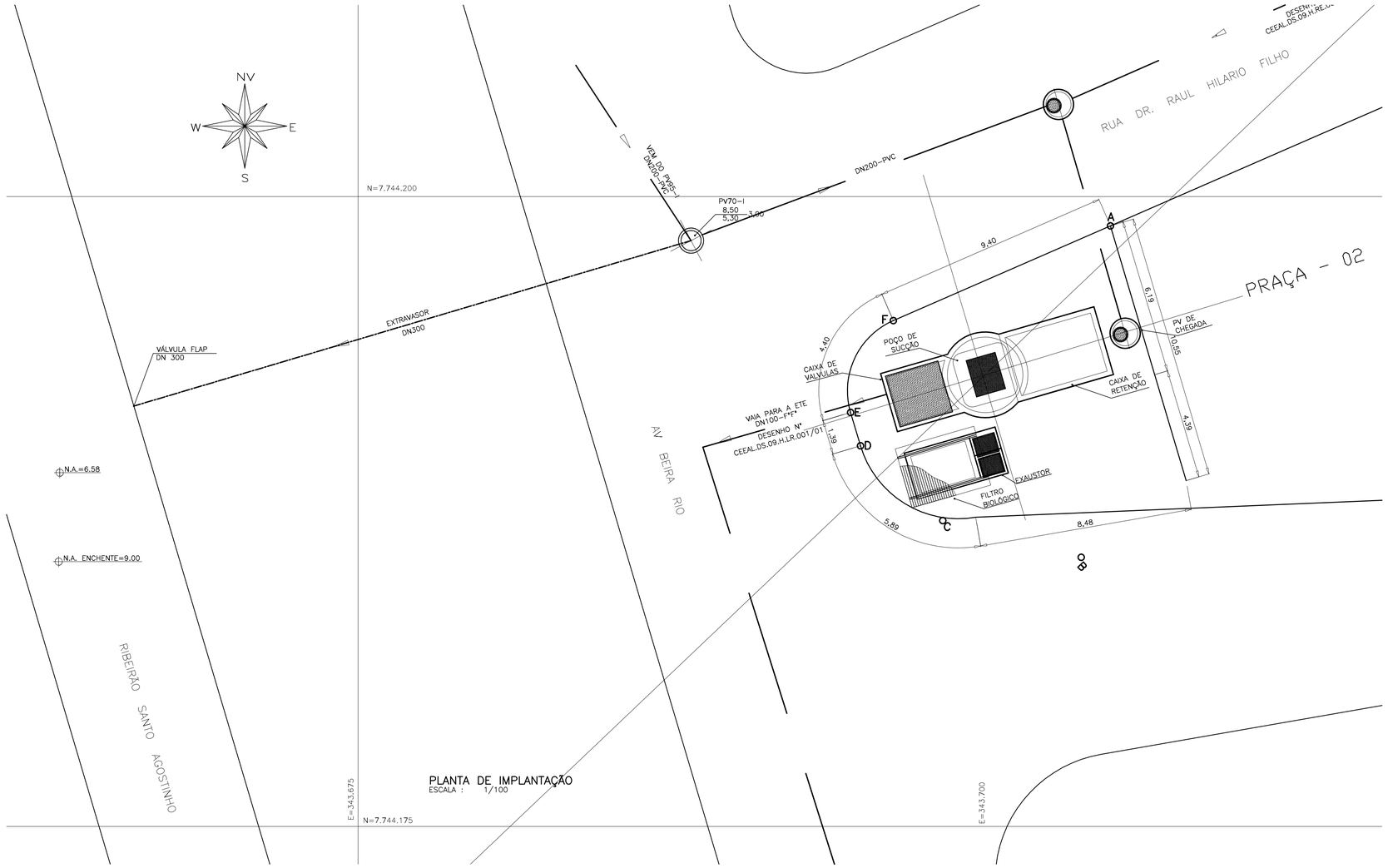

PLANTA DE IMPLANTAÇÃO
ESCALA : 1/100

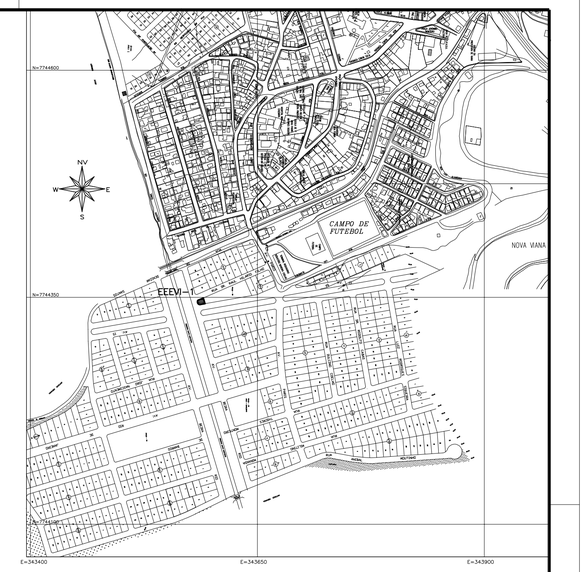

PLANTA DE SITUAÇÃO
ESCALA : 1/2500

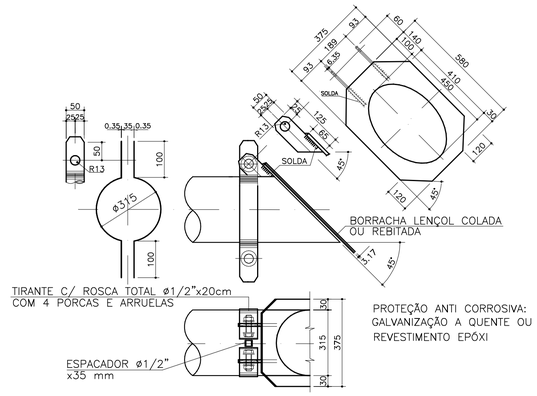

VÁLVULA TIPO FLAP – DETALHE
SEM ESCALA
MEDIDAS EM mm

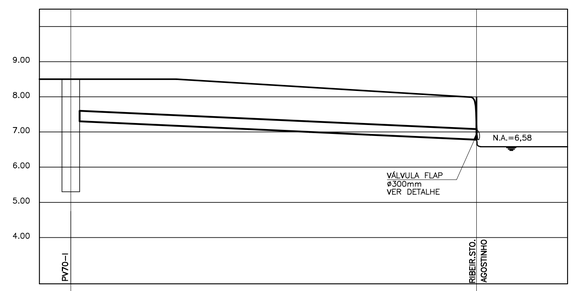

EXTENSÃO (m)		23.07	
COTA DO TERRENO	8.50		7.98
COTA DA GERATRIZ INFERIOR	7.30		6.78
PROFUNDIDADE	3.20		
DECLIVIDADE (m/m)		2.1739	

PERFIL DO EXTRAVASOR
SEM ESCALA

DADOS PARA LOCAÇÃO

VÉRTICE	COORDENADAS X	COORDENADAS Y	VÉRTICE	COORDENADAS X	COORDENADAS Y
A	343.704,870	7.744.198,838	D	343.694,947	7.744.190,109
B	343.707,878	7.744.188,726	E	343.694,552	7.744.191,436
C	343.699,520	7.744.187,275	F	343.696,251	7.744.195,080

NOTAS:
1 – DIMENSÕES E ELEVAÇÕES EM MILÍMETRO , EXCETO ONDE INDICADO.

NÚMEROS	TÍTULOS
PRINCIPAIS DESENHOS DE REFERÊNCIA	

Nº	LOCAL	DISCRIMINAÇÃO	DES.	DIV.	GER.	DATA
3		ALTERAÇÃO DA LOCAÇÃO DA ELEVATÓRIA, INCLUSÃO DO EXTRVASOR	TATIANA			SET/07

REVISÃO

CANCELA E SUBSTITUI O DESENHO NÚMERO:

CANCELADO E SUBSTITUÍDO PELO DESENHO NÚMERO:

CENTRO DE DOCUMENTAÇÃO
RECEBIDO: __/__/__
Nº DOC.: _____ ASS.: _____
APROVAÇÃO CESAN:
ASS.: _____ MATR.: _____
UNID.: _____ DATA: __/__/__
ESTA APROVAÇÃO NAO ISENTA A CONTRATADA DE SUAS RESPONSABILIDADES LEGAIS.

EMITENTE: Consórcio enger Etep

PROJETADO: EDEMIR ALMEIDA	COORDENADOR: MARIO LABEGALINI
CREA: 17540/D REGIÃO: RJ	CREA: 156293/D REGIÃO: SP
DESENHO: _____	Nº DES. PROJETISTA: CEEAL.DS.09.A.EE.003/03
DATA: 20/02/06	
RESPONSÁVEL TÉCNICO: JAIR A. DA SILVA PRADO	
CREA: 45868/D REGIÃO: SP ART Nº: ____ DATA: / /	
RESPONSÁVEL TÉCNICO: EDUARDO SOUZA DE CARVALHO	
CREA: 083634/D REGIÃO: SP ART Nº: ____ DATA: / /	

PRO JETO águas limpas

EMISSÃO CESAN	DATAS
VERIFICADO: ENG° NIZE MARIA C. GOMES	/ /
DIVISÃO: ENG° SERGIO F. MEYRELLES	/ /
GERÊNCIA: ENG° JOSÉ CARLOS DALBEM	/ /

CESAN Qualidade em Saneamento

MUNICÍPIO: VIANA | DISTRITO: VIANA | BAIRRO: CENTRO

NOME DO EMPREENDIMENTO:
PROJETO 09 – IMPLANTAÇÃO DO SIST. DE ESGOTAMENTO SANITÁRIO DE VIANA–CENTRO

TÍTULO: SISTEMA DE ESGOTAMENTO SANITÁRIO–VIANA
ESTAÇÃO ELEVATÓRIA DE ESGOTO – EEVI–01
IMPLANTAÇÃO E EXTRAVASOR

ESCALA:	FOLHA:	Nº CESAN	REV:
INDICADA	01 / 01	A–048–000–91–1–XX–0002	3